Bimu
cutting tools & accessories

Switzerland

交叉定位
X - Centering Line

400 R-L
800 R-L

自動車床專用
For Automatic lathe

左/右手精磨刀片（瑞士幾何形狀和帶鍍層）
Left and right cut grinding insert with swiss geometrical and with coating

專利註冊
Patent

更精確，更穩定，更快速
more precise, stable and faster

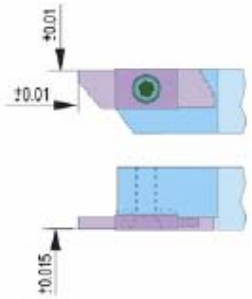

野村精機(國際)有限公司
NOMURA SEIKI(INTERNATIONAL)LTD.
香港新界葵涌梨木道79號亞洲貿易中心3號地下.
Shop No 3, G/F.,Asia Trade Centre ,79 Lei Muk Road, Kwai Chung, N.T., Hong Kong
電話 Tel: (852) 2463-4863 / 2463-4874 傳真 Fax: (852) 2463-3905 / 2418-9629
電郵 E-mail: hknomura@netvigator.com 網址 Homepage: http://www.hknomura.com

400 刀把 Toolholder 左/右 L-R

左/右手刀把
Left and right toolholder

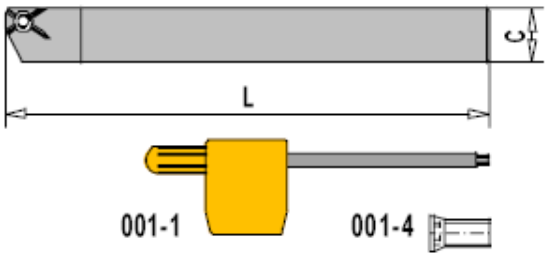

刀具編號 Art. Nr.	刀柄 C	總長 L
406L	6 x 6	120
407R/L	7 x 7	120
408R/L	8 x 8	120
410R/L	10 x 10	120
412R/L	12 x 12	120
416R/L	16 x 16	100
001 - 1	TORX 8	
001 - 4	M3 x 7.5	

400 刀片（精磨刀胚） Blank Inserts 左/右 L-R

刀胚 、 精磨 、帶鍍層
Polish blank insert with coating

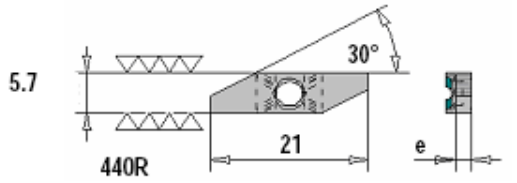

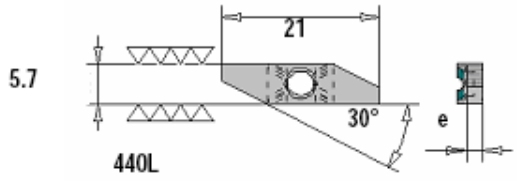

刀具編號 Art. Nr.	寬度 e	鍍層 Coating
440R/L 0.7	0.7	BI55 K20
440R/L 1.2	1.2	
440R/L 1.7	1.7	
440R/L 2.2	2.2	

野村精機(國際)有限公司
NOMURA SEIKI(INTERNATIONAL)LTD.
香港新界葵涌梨木道79號亞洲貿易中心3號地下.
Shop No 3, G/F.,Asia Trade Centre ,79 Lei Muk Road, Kwai Chung, N.T., Hong Kong
電話 Tel: (852) 2463-4863 / 2463-4874 傳真 Fax: (852) 2463-3905 / 2418-9629
電郵 E-mail: hknomura@netvigator.com 網址 Homepage: http://www.hknomura.com

Bimu cutting tools & accessories

Switzerland

400 切斷 Cut Off

左/右 L-R

切斷
Cut off

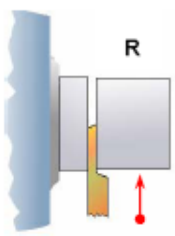

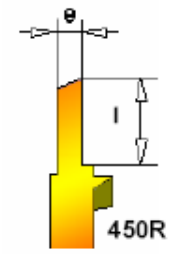

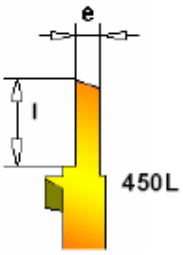

刀具編號 Art. Nr.	寬度 e	深度 l	鍍層 Coating
450R/L	1.0	4	Bi55 Bi40F
450R/L	1.2	5	
450R/L	1.5	5	
450R/L	2.0	5	

對向切斷
Opposite cut off

適用於雙主軸(左、右)床頭箱式自動車床
For machine with Back Sub-Spindle (L-R)

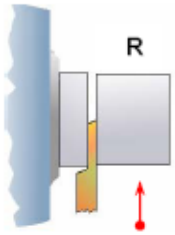

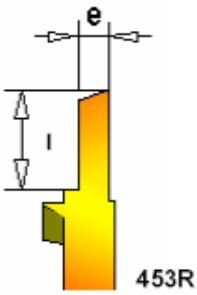

刀具編號 Art. Nr.	寬度 e	深度 l	鍍層 Coating
453R	1.2	5	Bi55 Bi40F
453R	1.5	5	
453R	2.0	5	

斜口 、 利角 、 圓坑、斷屑槽
Cut off with groove to break the chip

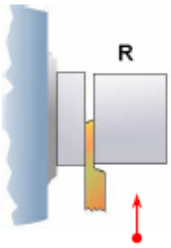

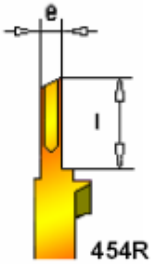

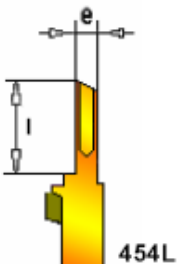

刀具編號 Art. Nr.	寬度 e	深度 l	鍍層 Coating
454R/L	1.0	4	Bi55 Bi40F
454R/L	1.2	5	
454R/L	1.5	5	
454R/L	1.8	5	
454R/L	2.0	5	

野村精機(國際)有限公司
NOMURA SEIKI(INTERNATIONAL)LTD.
香港新界葵涌梨木道79號亞洲貿易中心3號地下.
Shop No 3, G/F.,Asia Trade Centre ,79 Lei Muk Road, Kwai Chung, N.T., Hong Kong
電話 Tel: (852) 2463-4863 / 2463-4874 傳真 Fax: (852) 2463-3905 / 2418-9629
電郵 E-mail: hknomura@netvigator.com 網址 Homepage: http://www.hknomura.com

Bimu cutting tools & accessories

Switzerland

400 後掃 Back Turning

左/右 L-R

後掃 - 斜咀
Back turning

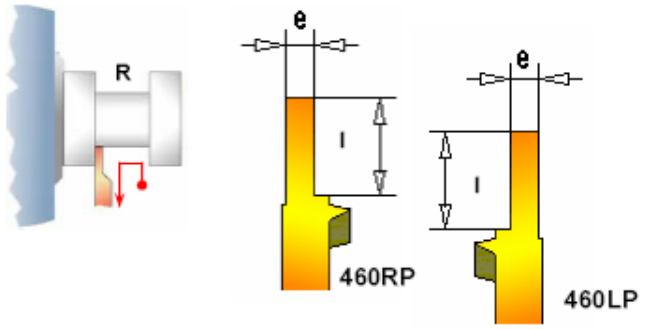

刀具編號 Art. Nr.	寬度 e	深度 l	鍍層 Coating
460RP/LP	1.0	1.7	Bi55 Bi40F
460RP/LP	1.2	2	
460RP/LP	1.5	3	
460RP/LP	2.0	4	

後掃 - 斜咀、 面/側兜 、 利角
Back turning with "parisienne" cut

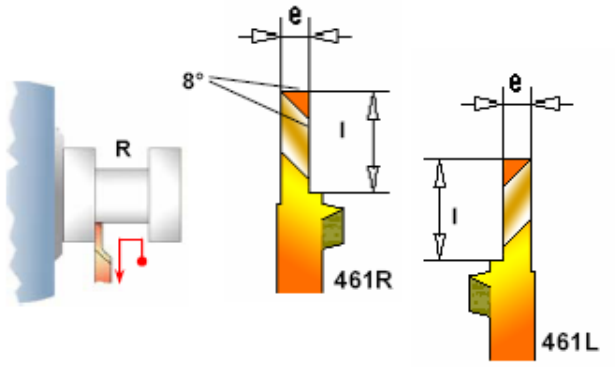

刀具編號 Art. Nr.	寬度 e	深度 l	鍍層 Coating
461R/L	1.0	1.7	Bi55 Bi40F
461R/L	1.2	2	
461R/L	1.5	3	
461R/L	2.0	4	

後掃 - 斜咀、面/側兜 、 利角
Back turning with "parisienne" cut

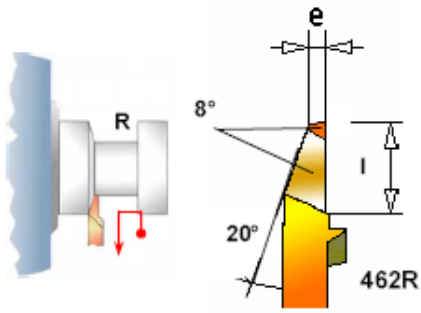

刀具編號 Art. Nr.	寬度 e	深度 l	鍍層 Coating
462R	0.5	3	Bi55 Bi40F
462R	0.8	3	

有能力去除大量材料
Enable to remove a lot of material

野村精機(國際)有限公司
NOMURA SEIKI(INTERNATIONAL)LTD.
香港新界葵涌梨木道79號亞洲貿易中心3號地下.
Shop No 3, G/F.,Asia Trade Centre ,79 Lei Muk Road, Kwai Chung, N.T., Hong Kong
電話 Tel: (852) 2463-4863 / 2463-4874 傳真 Fax: (852) 2463-3905 / 2418-9629
電郵 E-mail: hknomura@netvigator.com 網址 Homepage: http://www.hknomura.com

400 後掃 Back Turning

左/右 L-R

後掃 、 平面
Back turning flat

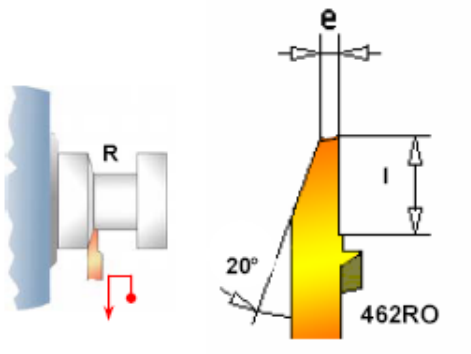

刀具編號 Art. Nr.	寬度 e	深度 l	鍍層 Coating
462RO	0.5	3	Bi55 Bi40F

斜口 、 斜咀、 帶斷屑槽 、利咀角
Back turning with chip-breaker

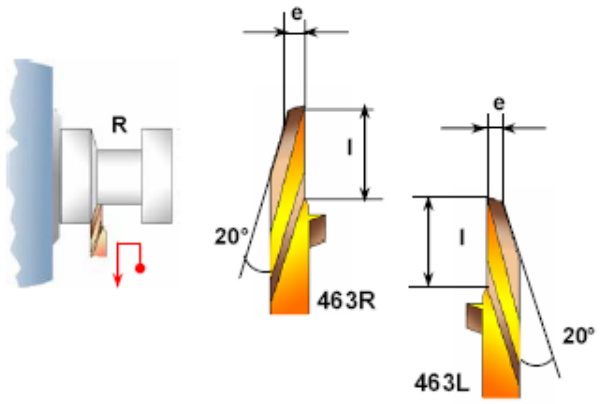

刀具編號 Art. Nr.	寬度 e	深度 l	鍍層 Coating
463R/L	0.5	4	Bi55 Bi40F

野村精機(國際)有限公司
NOMURA SEIKI(INTERNATIONAL)LTD.
香港新界葵涌梨木道79號亞洲貿易中心3號地下.
Shop No 3, G/F.,Asia Trade Centre ,79 Lei Muk Road, Kwai Chung, N.T., Hong Kong
電話 Tel: (852) 2463-4863 / 2463-4874 傳真 Fax: (852) 2463-3905 / 2418-9629
電郵 E-mail: hknomura@netvigator.com 網址 Homepage: http://www.hknomura.com

400 前掃 Front Turning

左/右 L-R

前掃
Front turning

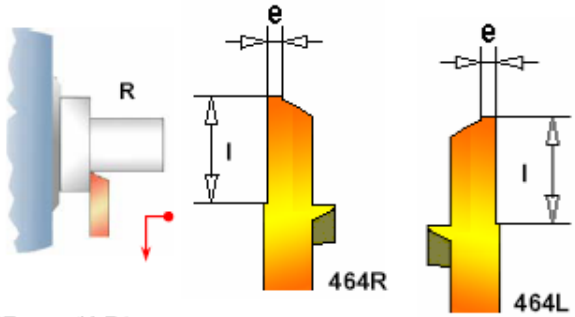

刀具編號 Art. Nr.	寬度 e	深度 l	鍍層 Coating
464R/L	0.8	5	Bi55 Bi40F

前掃 - 特別
Front turning special

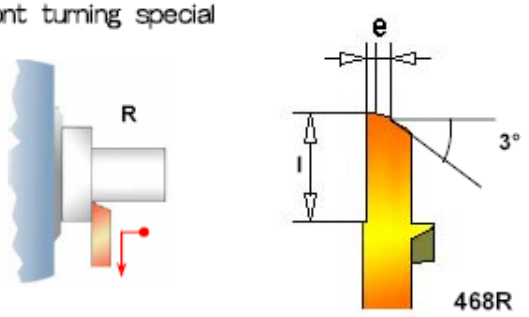

刀具編號 Art. Nr.	寬度 e	深度 l	鍍層 Coating
468R	0.3/1	5	Bi55 Bi40F

前掃- 斜咀前 、 側兜 、 平咀利角
Front turning with "parisienne" cut

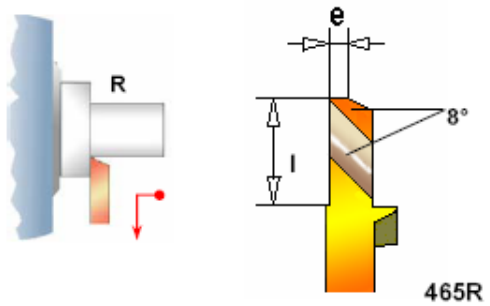

刀具編號 Art. Nr.	寬度 e	深度 l	鍍層 Coating
465R	0.8	5	Bi55 Bi40F

野村精機(國際)有限公司
NOMURA SEIKI(INTERNATIONAL)LTD.
香港新界葵涌梨木道79號亞洲貿易中心3號地下.
Shop No 3, G/F.,Asia Trade Centre ,79 Lei Muk Road, Kwai Chung, N.T., Hong Kong
電話 Tel: (852) 2463-4863 / 2463-4874 傳真 Fax: (852) 2463-3905 / 2418-9629
電郵 E-mail: hknomura@netvigator.com 網址 Homepage: http://www.hknomura.com

800 螺旋型加工刀片 Threading Insert

右 R

螺紋車削加工刀片 、局部成型
Threading insert with partial profile

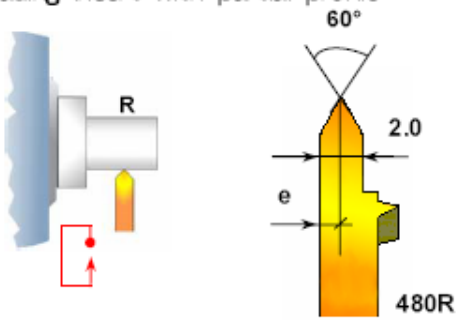

刀具編號 Art. Nr.	寬度 e	鍍層 Coating
480R	1.0	Bi55 Bi40F

野村精機(國際)有限公司
NOMURA SEIKI(INTERNATIONAL)LTD.
香港新界葵涌梨木道79號亞洲貿易中心3號地下.
Shop No 3, G/F.,Asia Trade Centre ,79 Lei Muk Road, Kwai Chung, N.T., Hong Kong
電話 Tel: (852) 2463-4863 / 2463-4874 傳真 Fax: (852) 2463-3905 / 2418-9629
電郵 E-mail: hknomura@netvigator.com 網址 Homepage: http://www.hknomura.com

800 刀把 Toolholder 8 x 8 L 左 L

左手刀把
Left toolholder

適用於凸輪驅動式自動車床
For Cam-Operated Automatic Lathes

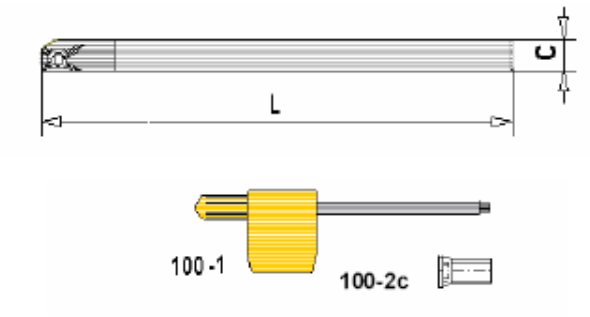

刀具編號 Art. Nr.	刀柄 C	總長 L
808L	8 x 8	120
100 - 1	TORX 15	
100 - 2c	M3,5x7,5	

800 刀片（精磨刀胚） Blank Insert 左 L

刀粒、 精磨、 刀胚
Polish blank insert with coating

適用於凸輪驅動式自動車床
For Cam-Operated Automatic Lathes

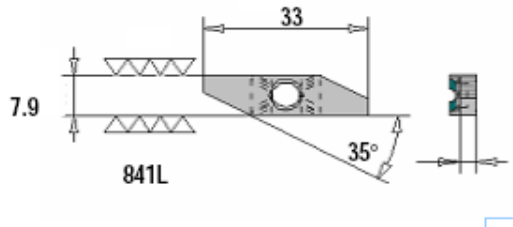

only L

刀具編號 Art. Nr.	寬度 e	鍍層 Coating
841L 1.7	1.7	BI55
841L 2.2	2.2	
841L 2.8	2.8	

野村精機(國際)有限公司
NOMURA SEIKI(INTERNATIONAL)LTD.
香港新界葵涌梨木道79號亞洲貿易中心3號地下.
Shop No 3, G/F.,Asia Trade Centre ,79 Lei Muk Road, Kwai Chung, N.T., Hong Kong
電話 Tel: (852) 2463-4863 / 2463-4874 傳真 Fax: (852) 2463-3905 / 2418-9629
電郵 E-mail: hknomura@netvigator.com 網址 Homepage: http://www.hknomura.com

Bimu cutting tools & accessories

Switzerland

800 切斷 Cut Off

左 L

切斷
Cut off

適用於凸輪驅動式自動車床
For Cam-Operated Automatic Lathes

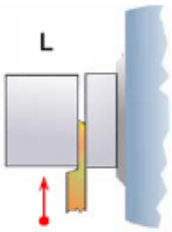

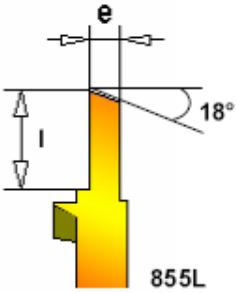

刀具編號 Art. Nr.	寬度 e	深度 l	鍍層 Coating
855L	1.5	7.5	BI55 BI40F
855L	1.8	7.5	
855L	2.0	9	

野村精機(國際)有限公司
NOMURA SEIKI(INTERNATIONAL)LTD.
香港新界葵涌梨木道79號亞洲貿易中心3號地下.
Shop No 3, G/F.,Asia Trade Centre ,79 Lei Muk Road, Kwai Chung, N.T., Hong Kong
電話 Tel: (852) 2463-4863 / 2463-4874 傳真 Fax: (852) 2463-3905 / 2418-9629
電郵 E-mail: hknomura@netvigator.com 網址 Homepage: http://www.hknomura.com

800 刀把 Toolholder 左/右 L/R

左右手刀把
Left and right toolholder

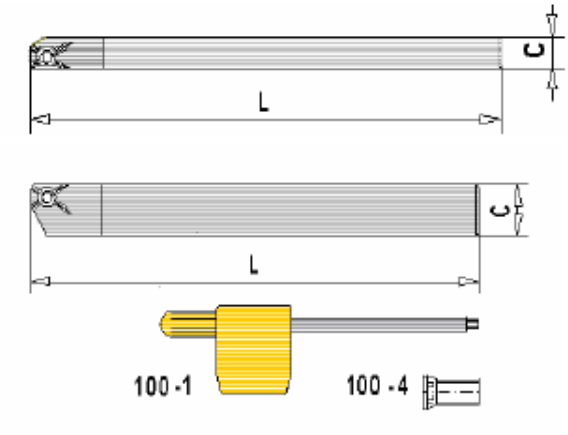

刀具編號 Art. Nr.	柄長 C	總長 L
810L/R	10 x 10	100
812L/R	12 x 12	100
816L/R	16 x 16	100
100 - 1	TORX 15	
100 - 4	M4.5 x 10	

800 柯式（偏置式）刀把（拾取） Offset toolholder «Pick up» 左/右 L/R

對向切斷
Opposite cut off

適用於帶有後副主軸之自動車床
For machine with Back Sub-Spindle

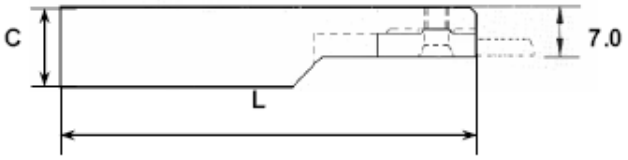

刀具編號 Art. Nr.	柄長 C	總長 L
812R4	12 x 12	120
816R4	16 x 16	100

野村精機(國際)有限公司
NOMURA SEIKI(INTERNATIONAL)LTD.
香港新界葵涌梨木道79號亞洲貿易中心3號地下.
Shop No 3, G/F.,Asia Trade Centre ,79 Lei Muk Road, Kwai Chung, N.T., Hong Kong
電話 Tel: (852) 2463-4863 / 2463-4874 傳真 Fax: (852) 2463-3905 / 2418-9629
電郵 E-mail: hknomura@netvigator.com 網址 Homepage: http://www.hknomura.com

800 刀片（精磨刀胚） Blank Insert

左/右 L/R

刀胚、 精磨、帶鍍層
Polish blank insert with coating

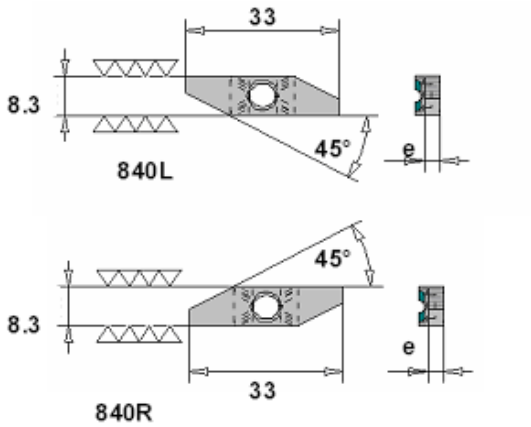

刀具編號 Art. Nr.	寬度 e	鍍層 Coating
840R/L 1.7	1.7	B155
840R/L 2.2	2.2	
840R/L 2.8	2.8	

野村精機(國際)有限公司
NOMURA SEIKI(INTERNATIONAL)LTD.
香港新界葵涌梨木道79號亞洲貿易中心3號地下.
Shop No 3, G/F.,Asia Trade Centre ,79 Lei Muk Road, Kwai Chung, N.T., Hong Kong
電話 Tel: (852) 2463-4863 / 2463-4874 傳真 Fax: (852) 2463-3905 / 2418-9629
電郵 E-mail: hknomura@netvigator.com 網址 Homepage: http://www.hknomura.com

800 切斷 Cut Off

左/右 L/R

切斷
Cut off

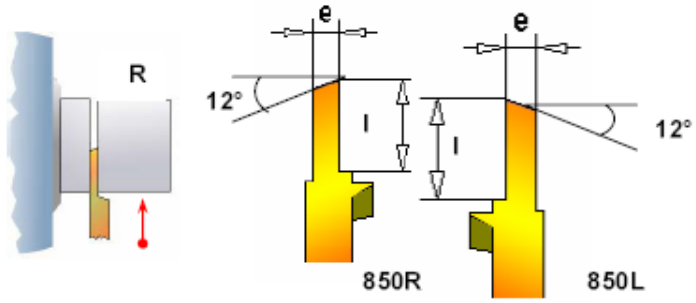

刀具編號 Art. Nr.	寬度 e	深度 l	鍍層 Coating
850R	1.0	6	Bi55 Bi40F
850R/L	1.5	7.5	
850R/L	2.0	10	
850R/L	2.5	10	

切斷 20°
Cut off 20°

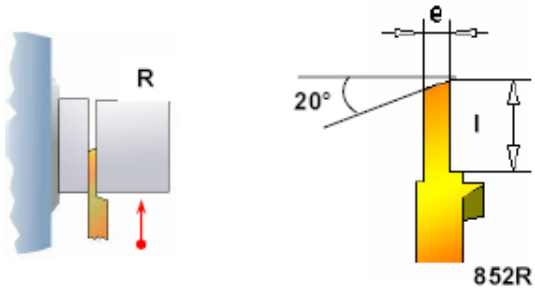

刀具編號 Art. Nr.	寬度 e	深度 l	鍍層 Coating
852R	1.5	7.5	Bi55 Bi40F
852R	2.0	10	

對向切斷
Opposite cut off

適用於帶有後副主軸之自動車床
For machine with Back Sub-Spindle

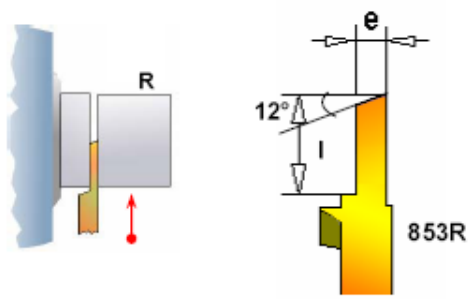

刀具編號 Art. Nr.	寬度 e	深度 l	鍍層 Coating
853R	1.0	6	Bi55 Bi40F
853R	1.5	7.5	
853R	2.0	10	
853R	2.5	10	

野村精機(國際)有限公司
NOMURA SEIKI(INTERNATIONAL)LTD.
香港新界葵涌梨木道79號亞洲貿易中心3號地下.
Shop No 3, G/F.,Asia Trade Centre ,79 Lei Muk Road, Kwai Chung, N.T., Hong Kong
電話 Tel: (852) 2463-4863 / 2463-4874 傳真 Fax: (852) 2463-3905 / 2418-9629
電郵 E-mail: hknomura@netvigator.com 網址 Homepage: http://www.hknomura.com

800 切斷 Cut Off

左/右 L/R

圓坑斷屑槽、 斜口 、利角
Cut off with groove

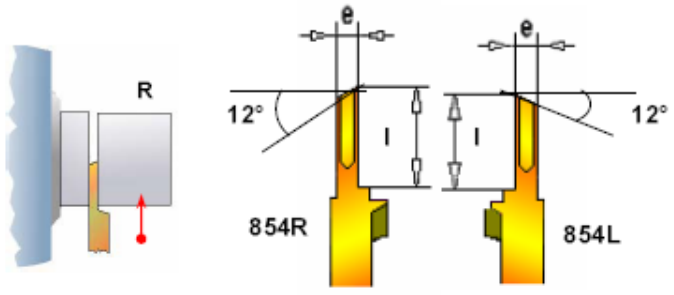

刀具編號 Art. Nr.	寬度 e	深度 l	鍍層 Coating
854R/L	2.0	10	Bi55 Bi40F
854R/L	2.5	10	

野村精機(國際)有限公司
NOMURA SEIKI(INTERNATIONAL)LTD.
香港新界葵涌梨木道79號亞洲貿易中心3號地下.
Shop No 3, G/F.,Asia Trade Centre ,79 Lei Muk Road, Kwai Chung, N.T., Hong Kong
電話 Tel: (852) 2463-4863 / 2463-4874 傳真 Fax: (852) 2463-3905 / 2418-9629
電郵 E-mail: hknomura@netvigator.com 網址 Homepage: http://www.hknomura.com

800 後掃 Back Turning

左/右 L/R

後掃- 斜咀 面/側兜 、 利角
Back turning with "parisienne" cut

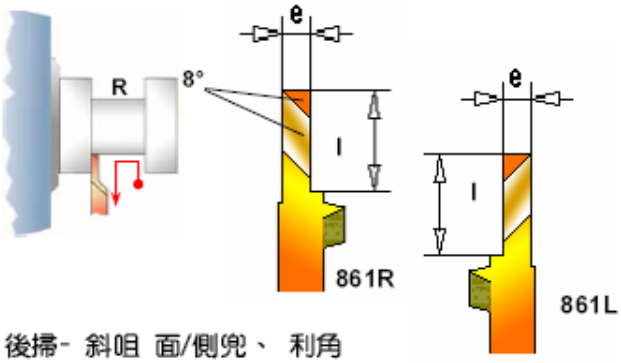

刀具編號 Art. Nr.	寬度 e	深度 l	鍍層 Coating
861R/L	1.5	4	BI55 BI40F
861R/L	2.0	6	
861R/L	2.5	7	

後掃- 斜咀 面/側兜、 利角
Back turning with "parisienne" cut

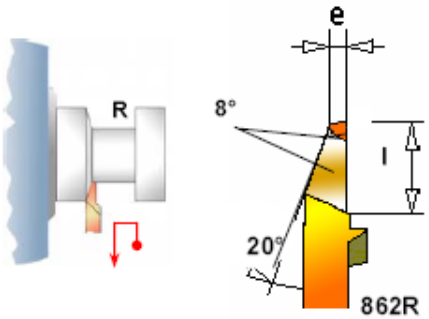

Only R

刀具編號 Art. Nr.	寬度 e	深度 l	鍍層 Coating
862R	0.5	5	BI55 BI40F
862R	1.0	5	

有能力去除大量材料
Enable to remove a lot of material

野村精機(國際)有限公司
NOMURA SEIKI(INTERNATIONAL)LTD.
香港新界葵涌梨木道79號亞洲貿易中心3號地下.
Shop No 3, G/F.,Asia Trade Centre ,79 Lei Muk Road, Kwai Chung, N.T., Hong Kong
電話 Tel: (852) 2463-4863 / 2463-4874 傳真 Fax: (852) 2463-3905 / 2418-9629
電郵 E-mail: hknomura@netvigator.com 網址 Homepage: http://www.hknomura.com

800 後掃 Back Turning

左/右 L/R

斜口、 斜咀 、 面側角、帶斷屑槽
Back turning with chip-breaker

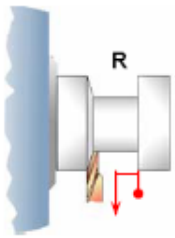

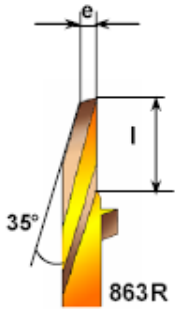

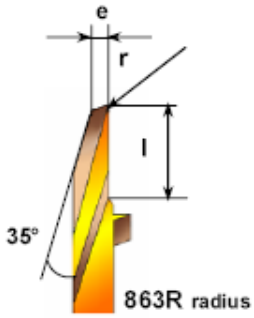

刀具編號 Art. Nr.	寬度 e	深度 l	鍍層 Coating
863R	1.0	5	Bi55 Bi40F

刀具編號 Art. Nr.	寬度 e	r	深度 l	鍍層 Coating
863R r=0.05	1.0	0.05	5	Bi55 Bi40F
863R r=0.10	1.0	0.10	5	

800 前掃 Front Turning

右 R

斜口、斜咀、面側兜
Front turning with "parisienne" cut

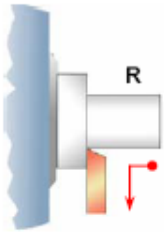

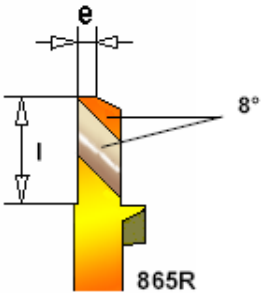

刀具編號 Art. Nr.	寬度 e	深度 l	鍍層 Coating
865R	1.5	6	Bi55 Bi40F

野村精機(國際)有限公司
NOMURA SEIKI(INTERNATIONAL)LTD.
香港新界葵涌梨木道79號亞洲貿易中心3號地下.
Shop No 3, G/F.,Asia Trade Centre ,79 Lei Muk Road, Kwai Chung, N.T., Hong Kong
電話 Tel: (852) 2463-4863 / 2463-4874 傳真 Fax: (852) 2463-3905 / 2418-9629
電郵 E-mail: hknomura@netvigator.com 網址 Homepage: http://www.hknomura.com

800 螺紋車削加工刀片 Threading Insert

右 R

螺紋車削加工刀片、局部成型
Threading Insert with partial profile

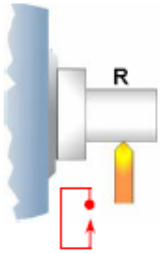

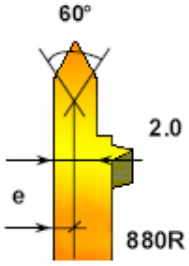

刀具編號 Art. Nr.	寬度 e	鍍層 Coating
880R	1.0	BI55 BI40F

野村精機(國際)有限公司
NOMURA SEIKI(INTERNATIONAL)LTD.
香港新界葵涌梨木道79號亞洲貿易中心3號地下.
Shop No 3, G/F.,Asia Trade Centre ,79 Lei Muk Road, Kwai Chung, N.T., Hong Kong
電話 Tel: (852) 2463-4863 / 2463-4874 傳真 Fax: (852) 2463-3905 / 2418-9629
電郵 E-mail: hknomura@netvigator.com 網址 Homepage: http://www.hknomura.com

多方位切削 - 精密零件加工
Multiturn-Dec

適用於長行程、端面、及插切車削加工
Generally used for the long - plan - and plungingturn

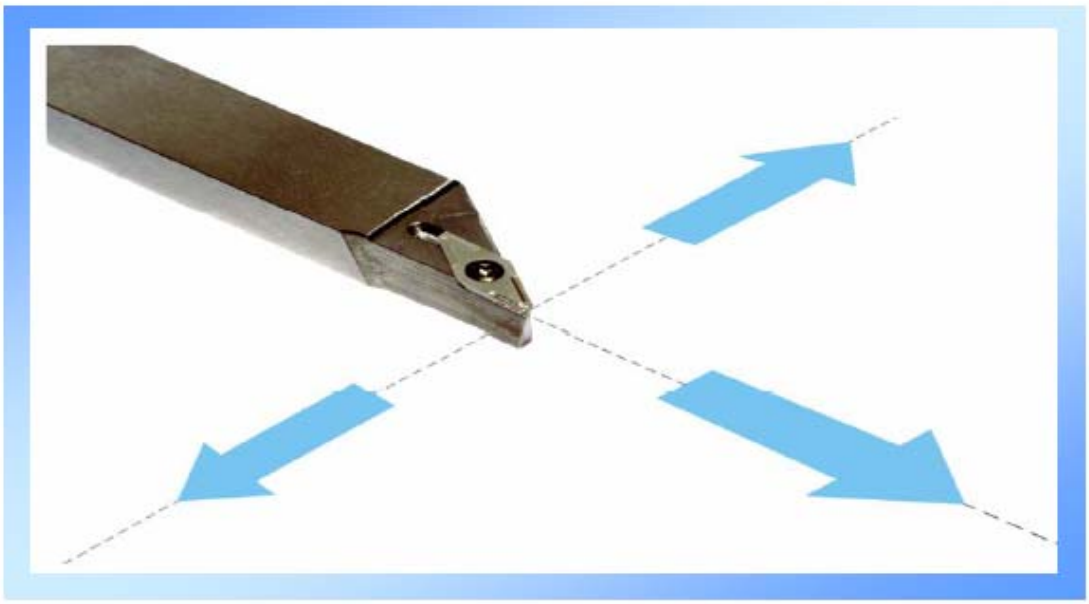

所述刀把及刀片均具備左手及右手裝置
The toolholder and the inserts are also available in L & R

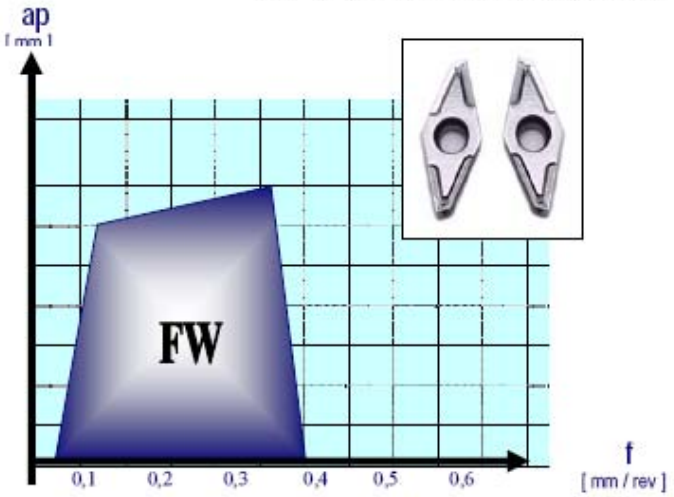

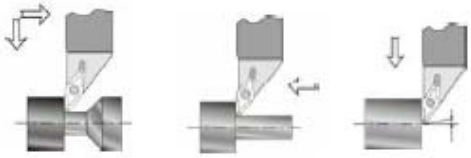

所述刀片於全面切削方面
均設有同一正向切削面，以盡量
減到至低之切削力量
The insert has the same
positive cutting angle in all turn

野村精機(國際)有限公司
NOMURA SEIKI(INTERNATIONAL)LTD.
香港新界葵涌梨木道79號亞洲貿易中心3號地下.
Shop No 3, G/F.,Asia Trade Centre ,79 Lei Muk Road, Kwai Chung, N.T., Hong Kong
電話 Tel: (852) 2463-4863 / 2463-4874 傳真 Fax: (852) 2463-3905 / 2418-9629
電郵 E-mail: hknomura@netvigator.com 網址 Homepage: http://www.hknomura.com

VPGT	刀把 Toolholder SVJP	左/右 L-R

刀把
Toolholder SVJP

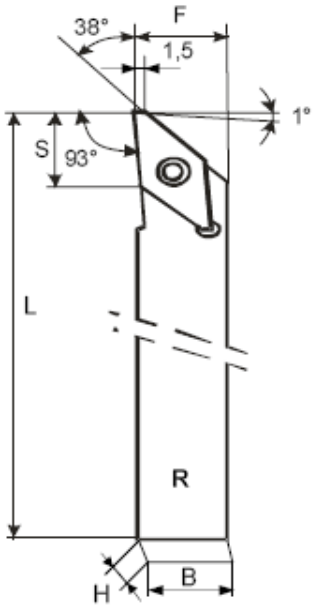

刀具編號 Art. No.	刀柄尺寸 B x H	L	S	F
SVJP L 0807	8 x 7	120	10	8
SVJP L 0808	8 x 8	120	10	8
SVJP L 1010	10 x 10	120	10	10
SVJP L 1212	12 x 12	120	10	12
SVJP L 1616	16 x 16	120	10	16
SVJP R 0808	8 x 8	120	10	8
SVJP R 1010	10 x 10	120	10	10
SVJP R 1212	12 x 12	120	10	12
SVJP R 1616	16 x 16	120	10	16
001-1	Torx 8			
001-2	M2,5 x 7,5			

野村精機(國際)有限公司
NOMURA SEIKI(INTERNATIONAL)LTD.
香港新界葵涌梨木道79號亞洲貿易中心3號地下.
Shop No 3, G/F.,Asia Trade Centre ,79 Lei Muk Road, Kwai Chung, N.T., Hong Kong
電話 Tel: (852) 2463-4863 / 2463-4874 傳真 Fax: (852) 2463-3905 / 2418-9629
電郵 E-mail: hknomura@netvigator.com 網址 Homepage: http://www.hknomura.com

VPGT	正面刀片 Positive inserts VPGT	左/右 L-R

刀片
Inserts VPGT

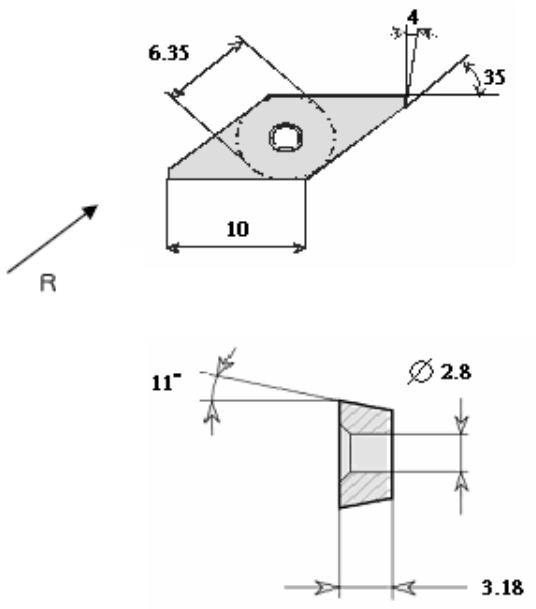

刀具編號 Art. No.	刀尖 Radius	鍍層 Coating
VPGT 10 03 ZZ FL FW	0	K10 Bi55 Bi40F
VPGT 10 03 008 FL FW	0.08	
VPGT 10 03 02 FL FW	0.2	
VPGT 10 03 ZZ FR FW	0	K10 Bi55 Bi40F
VPGT 10 03 008 FR FW	0.08	
VPGT 10 03 02 FR FW	0.2	

野村精機(國際)有限公司
NOMURA SEIKI(INTERNATIONAL)LTD.
香港新界葵涌梨木道79號亞洲貿易中心3號地下.
Shop No 3, G/F.,Asia Trade Centre ,79 Lei Muk Road, Kwai Chung, N.T., Hong Kong
電話 Tel: (852) 2463-4863 / 2463-4874 傳真 Fax: (852) 2463-3905 / 2418-9629
電郵 E-mail: hknomura@netvigator.com 網址 Homepage: http://www.hknomura.com

用於錶殼加工特別工具,刀粒
Special tools with insert for watchcase machining

徑向切坑工具

Tools for radial grooving

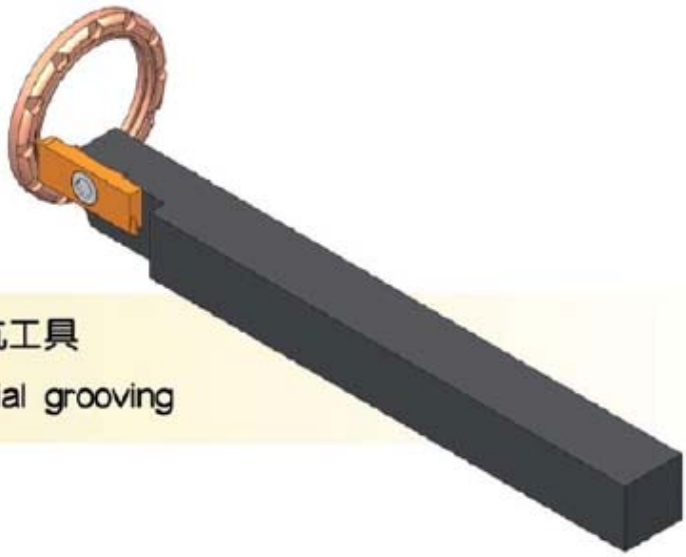

繞軸切坑工具

Tools for axial grooving

野村精機(國際)有限公司
NOMURA SEIKI(INTERNATIONAL)LTD.
香港新界葵涌梨木道79號亞洲貿易中心3號地下.
Shop No 3, G/F.,Asia Trade Centre ,79 Lei Muk Road, Kwai Chung, N.T., Hong Kong
電話 Tel: (852) 2463-4863 / 2463-4874 傳真 Fax: (852) 2463-3905 / 2418-9629
電郵 E-mail: hknomura@netvigator.com 網址 Homepage: http://www.hknomura.com

Bimu
cutting tools & accessories

Switzerland

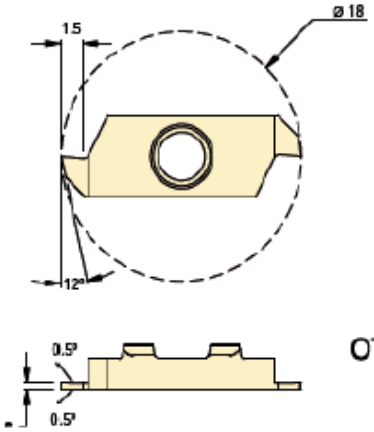

接受訂造
特別厚度刀粒

Special thickness
of insert on request!

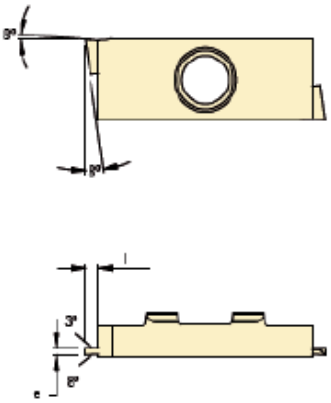

內孔切坑工具
Insert for inner grooving

編號: Article nr.:	e e
472R0,45K10	0,45
472R0,45BI42	0,45
472R0,5K10	0,5
472R0,5BI42	0,5
472R0,6K10	0,6
472R0,6BI42	0,6
472R0,7K10	0,7
472R0,7BI42	0,7
472R0,8K10	0,8
472R0,8BI42	0,8
472R1,0K10	1,0
472R1,0BI42	1,0
472R1,5K10	1,5
472R1,5BI42	1,5

刀柄
Tool-holders

編號: Article nr.:	切面: Section:	l l
410RB	10 x 10	100
412RB	12 x 12	100

表面切坑工具
Inserts for front grooving

編號: Article nr.:	e e	l l
473R0,5K10	0,5	1,0
473R0,5BI42	0,5	1,0
473R0,8K10	0,8	1,5
473R0,8BI42	0,8	1,5
473R1,0K10	1,0	2,0
473R1,0BI42	1,0	2,0
473R1,5K10	1,5	2,5
473R1,5BI42	1,5	2,5

刀柄
Tool-holders

編號: Article nr.:	切面: Section:	l l
408R	8 x 8	120
410R	10 x 10	120
412R	12 x 12	120
416R	16 x 16	120

BI42 – TiAlCN coating
TIAlCN 塗層

K10 – Uncoated
K10 = 沒塗層

野村精機(國際)有限公司
NOMURA SEIKI(INTERNATIONAL)LTD.
香港新界葵涌梨木道79號亞洲貿易中心3號地下.
Shop No 3, G/F.,Asia Trade Centre ,79 Lei Muk Road, Kwai Chung, N.T., Hong Kong
電話 Tel: (852) 2463-4863 / 2463-4874 傳真 Fax: (852) 2463-3905 / 2418-9629
電郵 E-mail: hknomura@netvigator.com 網址 Homepage: http://www.hknomura.com

"X-Centering " Hook Tool-Holder, insert

"交叉定位" 鈎刀刀把, 刀粒

Grinding tool-holder

磨削刀把

Machining tool-holder

車削刀把

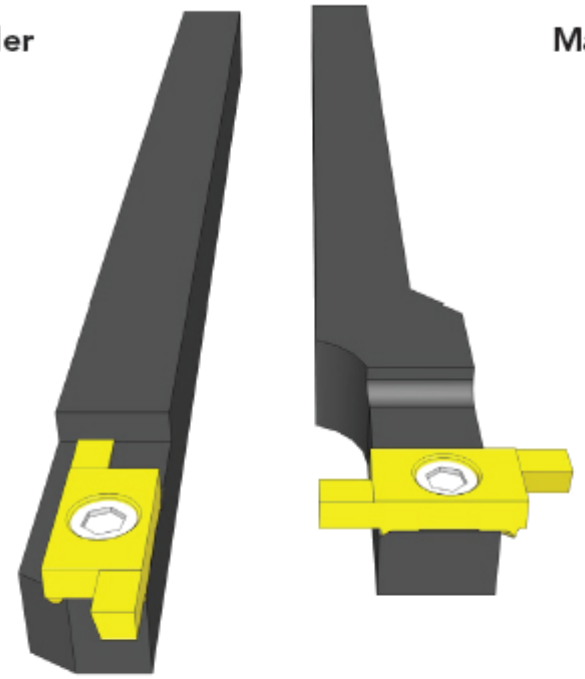

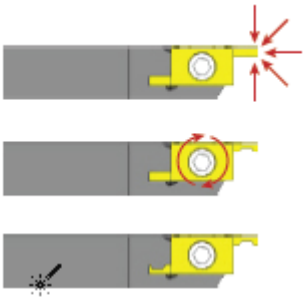

1. Sharpening of the 2 cutting edges of the pre-rectified blank on the grinding tool-holder.

1. 利用磨削刀把將精磨刀粒磨尖.

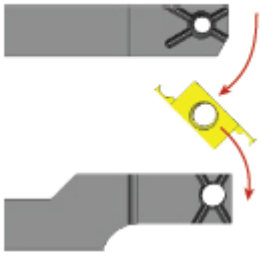

2. Transfer of the grinded blank on the machining tool-holder.

2. 把磨尖後之刀粒轉移到到車削刀把.

3. Use of the insert set up on the machining tool-holder same as a standard hook tool-holder.

3.跟普通鈎刀一樣, 使用裝置刀粒後之車削刀把.

野村精機(國際)有限公司
NOMURA SEIKI(INTERNATIONAL)LTD.
香港新界葵涌梨木道79號亞洲貿易中心3號地下.
Shop No 3, G/F.,Asia Trade Centre ,79 Lei Muk Road, Kwai Chung, N.T., Hong Kong
電話 Tel: (852) 2463-4863 / 2463-4874 傳真 Fax: (852) 2463-3905 / 2418-9629
電郵 E-mail: hknomura@netvigator.com 網址 Homepage: http://www.hknomura.com

Grinding tool-holder
磨削刀把

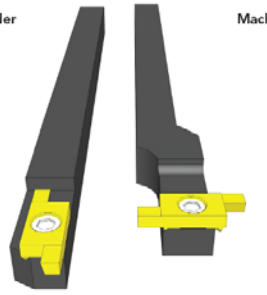

Machining tool-holder
車削刀把

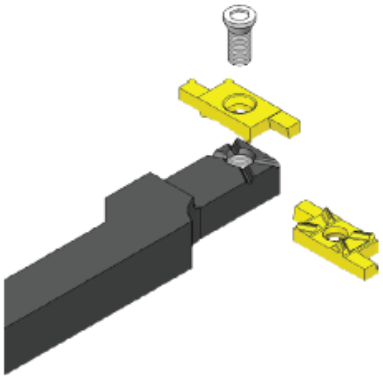

"X-Centering" Fixing System
"交叉定位" 系統

- Repetitiveness of the cutting edge +/- 0, 01
  重覆切削, 固定刃口精度達 +/- 0, 01
- Positing in all axes
  不同軸向固定.
- The screw is free of all radial stress
  螺絲免於所有徑向應力, 更耐用
- Side of Insert Changing no need to remove the screw. 不用完全鬆開螺絲, 就能轉換刀粒刃口
- Two cutting edges available
  有兩面切削刃口

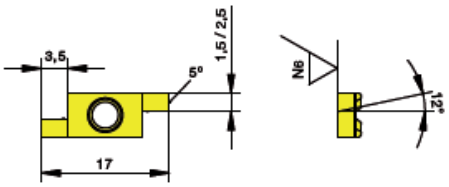

Hook Machining tool-holders / 車削刀把		
40812R	右手 Right Hand	8 x 12
41012R	右手 Right Hand	10 x 12
41215R	右手 Right Hand	12 x 15
41616R	右手 Right Hand	16 x 16
40707L	左手 Left Hand	7 x 7
40808L	左手 Left Hand	8 x8
41212L	左手 Left Hand	12 x 12
Hook Grinding tool-holders / 車削刀把		
408R	右手 Right Hand	8 x 12
408L	右手 Right Hand	10 x 12
Insert / 刀粒 K10 鎢鋼		
421R1,5K10 e=1,5	右手 Right Hand	
421R2,5K10 e=2,5	右手 Right Hand	
421L1,5K10 e=1,5	左手 Left Hand	
421L2,5K10 e=2,5	左手 Left Hand	
Insert / 刀粒 帶鍍層 (TiALN)		
421R1,5BI40 e=1,5	右手 Right Hand	
421R2,5BI40 e=2,5	右手 Right Hand	
421L1,5BI40 e=1,5	左手 Left Hand	
421L2,5BI40 e=2,5	左手 Left Hand	
Key / 鎖匙		
001 - 1	Torx 8	

野村精機(國際)有限公司
NOMURA SEIKI(INTERNATIONAL)LTD.
香港新界葵涌梨木道79號亞洲貿易中心3號地下.
Shop No 3, G/F.,Asia Trade Centre ,79 Lei Muk Road, Kwai Chung, N.T., Hong Kong
電話 Tel: (852) 2463-4863 / 2463-4874 傳真 Fax: (852) 2463-3905 / 2418-9629
電郵 E-mail: hknomura@netvigator.com 網址 Homepage: http://www.hknomura.com

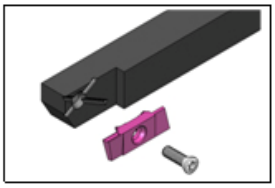
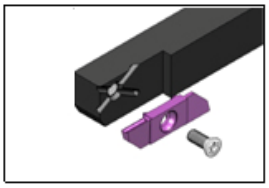
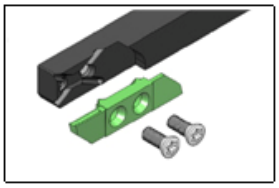
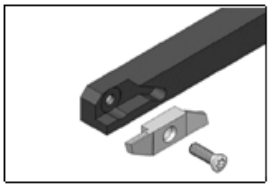
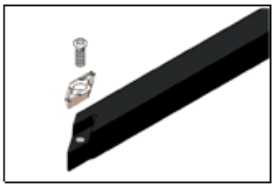
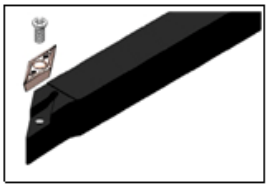
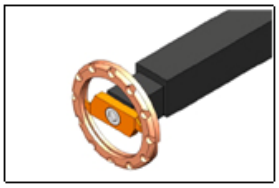
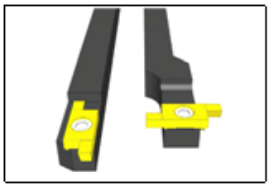
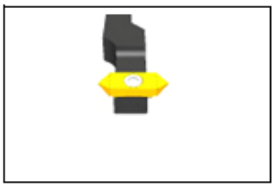

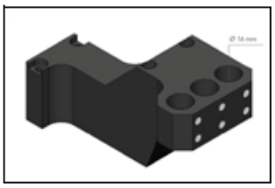

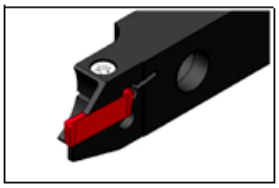
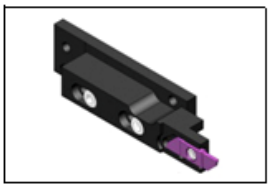

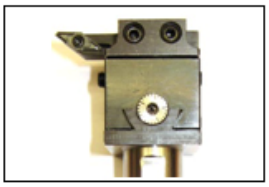

野村精機(國際)有限公司
NOMURA SEIKI(INTERNATIONAL)LTD.
香港新界葵涌梨木道79號亞洲貿易中心3號地下.
Shop No 3, G/F.,Asia Trade Centre ,79 Lei Muk Road, Kwai Chung, N.T., Hong Kong
電話 Tel: (852) 2463-4863 / 2463-4874 傳真 Fax: (852) 2463-3905 / 2418-9629
電郵 E-mail: hknomura@netvigator.com 網址 Homepage: http://www.hknomura.com